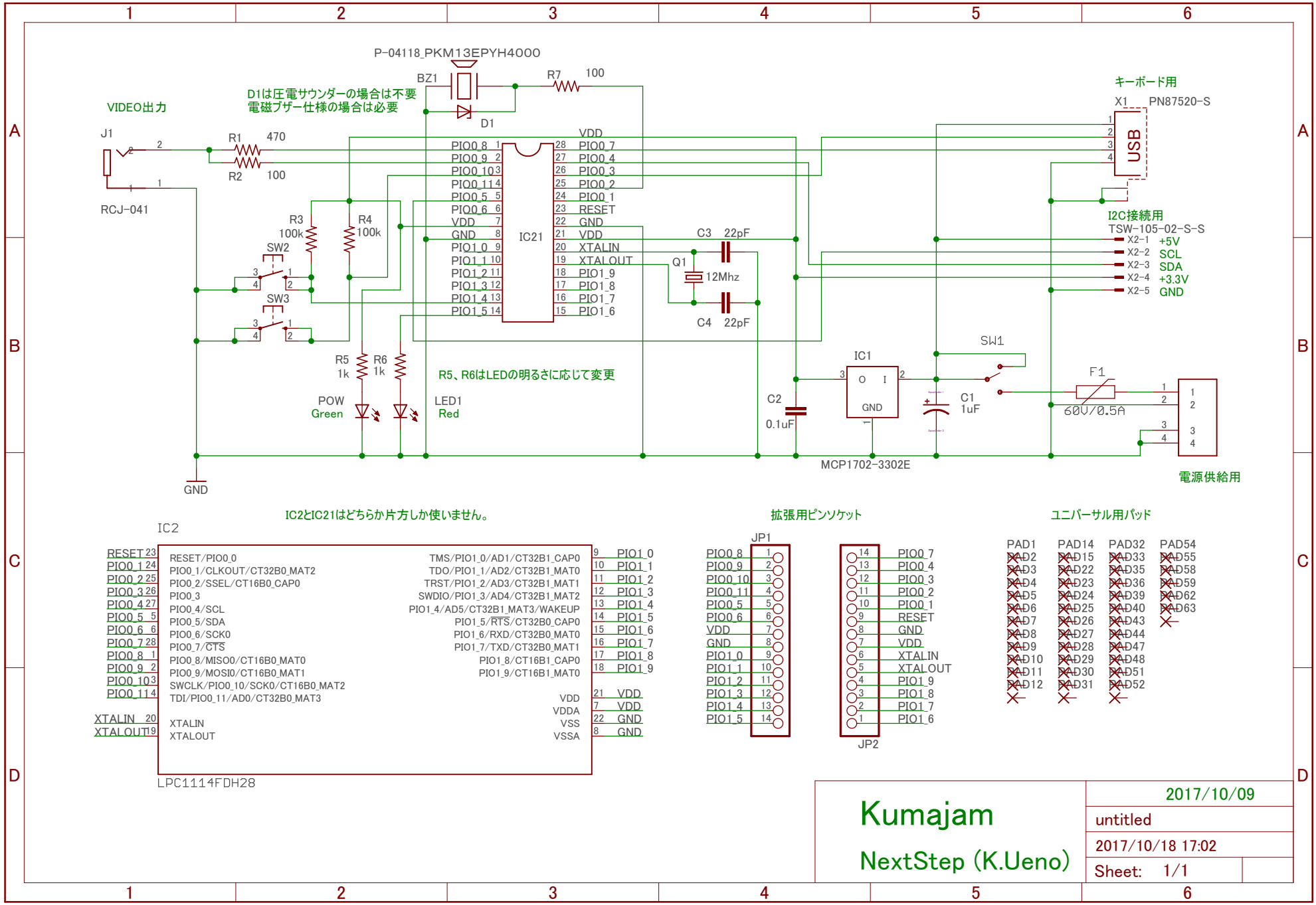
P-04118_PKM13EPYH4000
BZ1
R7 100
D1は圧電サウンダーの場合は不要
電磁ブザー仕様の場合は必要
D1
VIDEO出力
J1
RCJ-041
R1 470
R2 100
R3 100k
R4 100k
SW2
SW3
R5 1k
R6 1k
POW
Green
LED1
Red
R5、R6はLEDの明るさに応じて変更
GND
IC21
PIO0_8
PIO0_9
PIO0_10
PIO0_11
PIO0_5
PIO0_6
VDD
GND
PIO1_0
PIO1_1
PIO1_2
PIO1_3
PIO1_4
PIO1_5
VDD
PIO0_7
PIO0_4
PIO0_3
PIO0_2
PIO0_1
RESET
GND
VDD
XTALIN
XTALOUT
PIO1_9
PIO1_8
PIO1_7
PIO1_6
C3 22pF
Q1
12Mhz
C4 22pF
キーボード用
X1 PN87520-S
USB
I2C接続用
TSW-105-02-S-S
X2-1 +5V
X2-2 SCL
X2-3 SDA
X2-4 +3.3V
X2-5 GND
IC1
O I
GND
MCP1702-3302E
C2
0.1uF
C1
1uF
SW1
F1
60V/0.5A
電源供給用
IC2とIC21はどちらか片方しか使いません。
IC2
RESET/PIO0_0
PIO0_1/CLKOUT/CT32B0_MAT2
PIO0_2/SSEL/CT16B0_CAP0
PIO0_3
PIO0_4/SCL
PIO0_5/SDA
PIO0_6/SCK0
PIO0_7/CTS
PIO0_8/MISO0/CT16B0_MAT0
PIO0_9/MOSI0/CT16B0_MAT1
SWCLK/PIO0_10/SCK0/CT16B0_MAT2
TDI/PIO0_11/AD0/CT32B0_MAT3
XTALIN
XTALOUT
TMS/PIO1_0/AD1/CT32B1_CAP0
TDO/PIO1_1/AD2/CT32B1_MAT0
TRST/PIO1_2/AD3/CT32B1_MAT1
SWDIO/PIO1_3/AD4/CT32B1_MAT2
PIO1_4/AD5/CT32B1_MAT3/WAKEUP
PIO1_5/RTS/CT32B0_CAP0
PIO1_6/RXD/CT32B0_MAT0
PIO1_7/TXD/CT32B0_MAT1
PIO1_8/CT16B1_CAP0
PIO1_9/CT16B1_MAT0
VDD
VDDA
VSS
VSSA
LPC1114FDH28
拡張用ピンソケット
JP1
JP2
ユニバーサル用パッド
PAD1
PAD14
PAD32
PAD54
Kumajam
NextStep (K.Ueno)
2017/10/09
untitled
2017/10/18 17:02
Sheet: 1/1